TBY • 3,0CV e 4,0CV (MULTIESTÁGIOS)

- **APLICAÇÕES:**

- Tornos CNC
- Centros de usinagem
- Dressagem de rebolos para retífica
- Furação com broca Tmax
- Furações profundas, onde é necessária alta pressão
- Máquinas especiais

- **CARACTERÍSTICAS MECÂNICAS E ELÉTRICAS:**

- Potência: 3,0 CV e 4,0 CV (motor IR3)
- Tensão: Trifásica 220/380/440 V
- Rotação: 3.500 RPM
- Frequência: 60 HZ
- Proteção: IP 55
- Corpo: Ferro Fundido
- Rotor: Tipo fechado em Aço Inox AISI 304
- Voluta: Aço Inox AISI 304
- Intermediário: Aço Inox AISI 304
- Selo: Tipo cartucho
- Eixo: Aço Inox AISI 304
- Recalque: 1.1/2” BSP

GARANTIA: 1 ano contra defeitos de fabricação.

- **KIT DE REPOSIÇÃO**

IMPORTANTE
O fluido a ser bombeado deve estar limpo e isento de impurezas

- **MODELOS E CARACTERÍSTICAS DIMENSIONAIS**

MODELOS	CV	Nº DE ESTÁGIOS	A	B	C	D
TBY-11	3,0	11	326	386	157	179
TBY-16	4,0	16	416	418	157	179

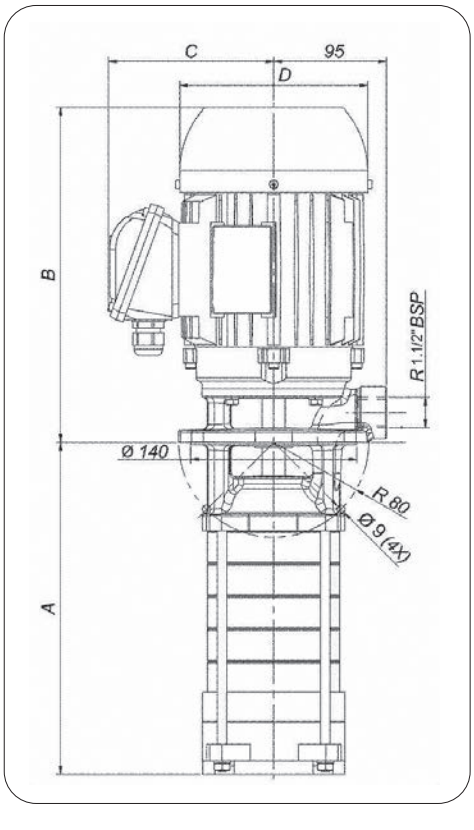

- **DESEMPENHO:**

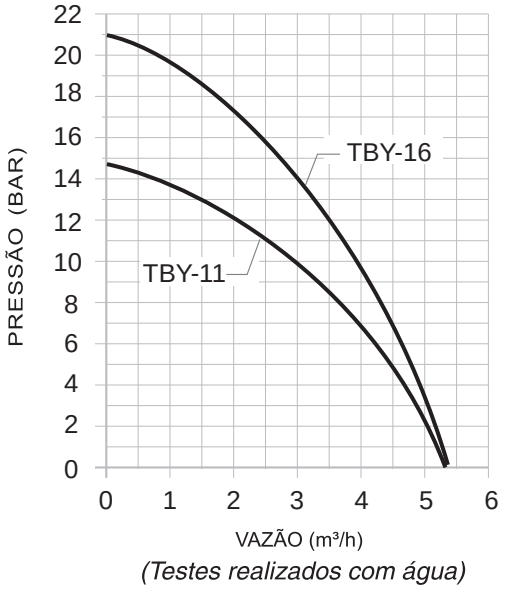

(Testes realizados com água)